unisolierte Alu-Fenster & Türen S50u

Technik & Optik in ihrer rationellsten Form

Die Tür- und Fensterserie S50u ist das universelle Profilsystem für Trenn- und Wandelemente, vorrangig im Innenbereich von Gebäuden und unisolierten Wintergärten. Durch die Rahmenbautiefe von 50mm wird der Fokus gezielt auf die Wirtschaftlichkeit gerichtet, mit Ziel- und Kosteneinsparungen durch rationelle Verarbeitungsprozesse sowie optimierter Lagerhaltung.

Systembeschrieb

Die Tür- und Fensterkonstruktion besteht aus einer stranggepresster und ungedämmter Aluminium-Profilierung. Der Glas- oder Paneeleinsatz kann in verschiedenen Enddicken erfolgen. Befestigung des Füllemelements durch Glasleisten, die durch eine Trockenverglasung mit inneren- und äusseren EPDM-Dichtprofilen gehalten werden. Die Tür- und Fensterkonstruktionen können beliebig mit verschiedenen Beschlägen geliefert werden, wodurch die Sicherheit und der Komfort auf jeden Kunden angepasst werden kann.

Ideale Verglasung für die unbeheizte Zone…
Alu-Fenster & Türe S50u

Anwendungsbereich

Die Tür- und Fensterelemente aus der S50u Profilserie eignen sich für Verandas, Treppenhausverglasungen, unbeheizte Pufferzonen und Balkonverglasungen, Wind- oder Sichtschutzverglasungen, Trennwände im Innenbereich und Sitzplatzverglasungen.

Öffnungsarten

- Drehflügel,
- Dreh/Kippflügel
- Kippfenster
- Klappfenster
- Fenstertüren
- Schiebe/Kipp-Fenster (PSK)

Oberflächenbehandlungen

Zahlreiche Gestaltungsmöglichkeiten und Ausführungen in allen RAL-Farben sowie farblos eloxiert EV1, ergeben durch die individuelle Anpassung an die Gestaltung Ihres Hauses, ein harmonisches Gesamtbild. Entscheiden Sie, wie Ihre Verglasung aussehen soll und setzen Sie ganz persönliche Akzente.

technische Eigenschaften…
Türserie S50u

Systembeschreibung

Ungedämmte Tür-Serie der 50mm Baureihe

Durch die Rahmenbautiefe von 50mm wird der Fokus gezielt auf die Wirtschaftlichkeit gerichtet, mit Zeit- und Kosteneinsparungen durch rationelle Verarbeitungsprozesse, sowie optimaler Lagerhaltung.

- System-Kompatibilität mit der Serie S70+ mit Zubehör und Dichtungen
- Verglasungsdichtungen bündig mit Aluprofil
- Tür-Serie ein- oder zweiflügelig ausführbar, einwärts und auswärtsöffnend

© GUTNMANN AG

Systemschnitt

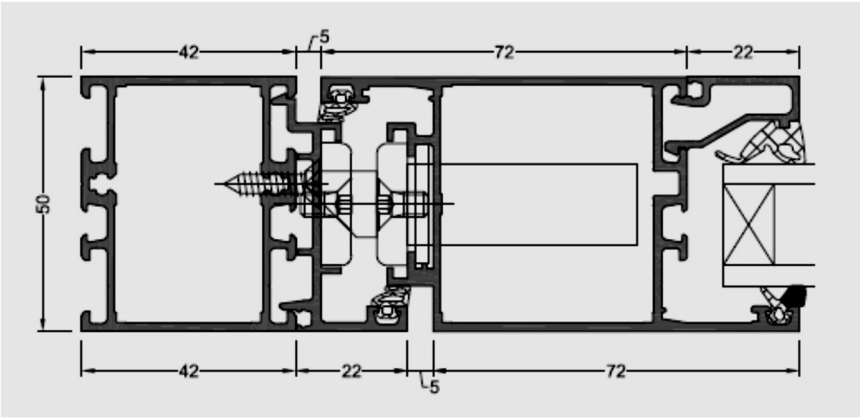

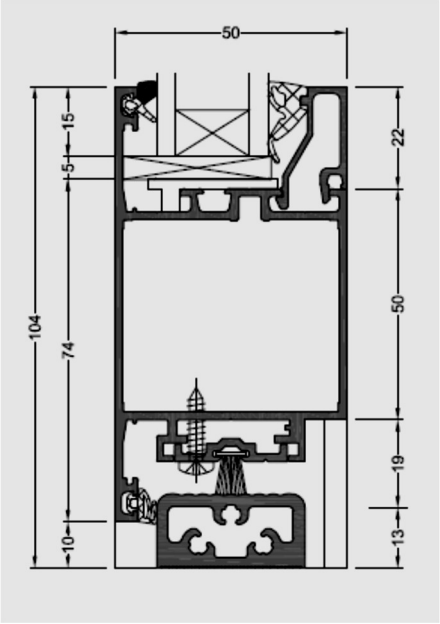

Systemeigenschaften Klassen

Schlagregendichtheit **5A** (200PA)[1)] **2A** (50PA)[1)]

Windlast **C2**

Luftdurchlässigkeit **2**

Bedienkräfte **---**

[1)] Auswärts öffnend [2)] Einwärts öffnen

technische Eigenschaften…
Fensterserien S50u

Systembeschreibung

Fenster-Serie aus ungedämmten Aluminiumprofilen als Lochfenster und Fensterbänder

- Profilbautiefe Rahmen 50mm, Flügel 60mm
- Aluprofile mit identischer innerer und äusserer Glasleistennut
- Eckwinkel und Stossverbinder, wahlweise zum verpresssen bzw. verstiften
- Durchgängige Kompatibilität von Profilen, Zubehör, Dichtungen und Beschlägen, dadurch verringertes Systemzubehör
- Verglasungsdichtungen aussen und innen umlaufende EPDM-Dichtungen, optisch abgesenkt mit reduzierten Dichtungsansichten
- Öffnungsarten: DK – Dreh – Kipp vor Dreh – Kipp
- Alle Beschläge mit Euro-Nut
- DIN L und R verwendbar

© GUTNMANN AG

Systemschnitt

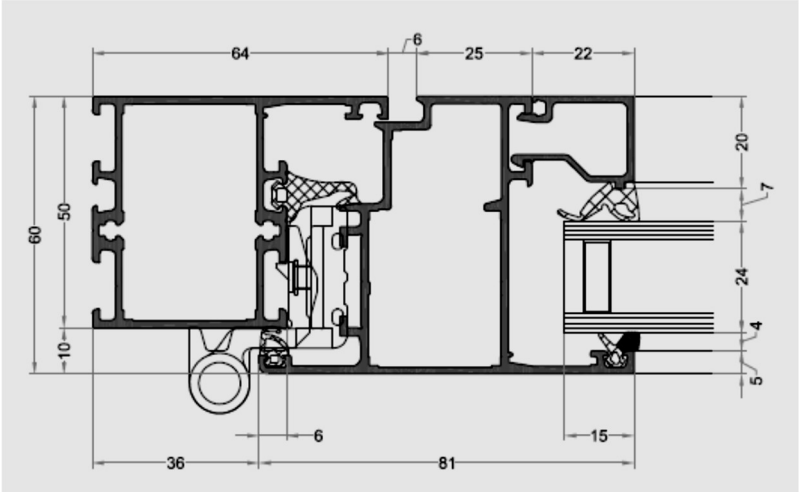

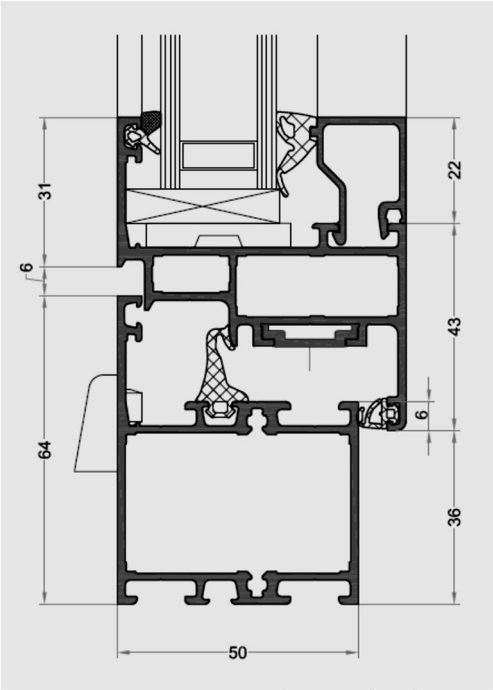

Systemeigenschaften Klassen

Schlagregendichtheit	**E 1200**	Windlast	**C5/B5**
Luftdurchlässigkeit	**4**	Bedienkräfte	**2**

1) Auswärts öffnend 2) Einwärts öffnen

Meier Metalldesign GmbH
Pilatusstrasse 28
CH-5630 Muri AG
Tel. +41 (0)56 664 02 62
www.meier-metalldesign.ch

- allg. Metallbau
- Verglasungen / Windschutz / Vordächer
- Türen, Fenster & Faltwände
- Geländer / Handläufe
- Wintergärten
- Anschlagkästen / Vitrinen
- Treppen & Gitterroste
- Sonnen- & Wetterschutz
- Briefkastensysteme
- Design- & Spezialanfertigungen